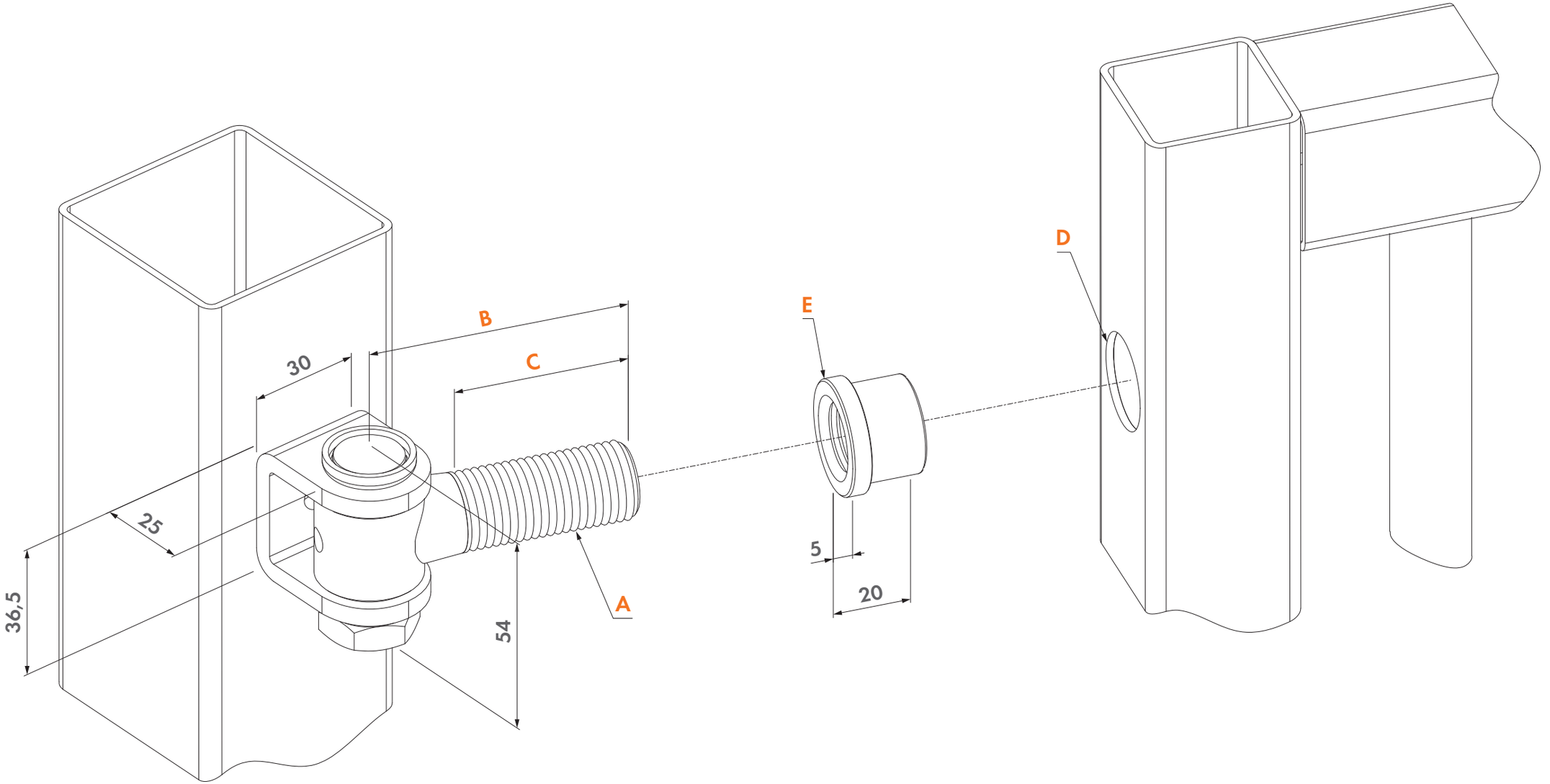
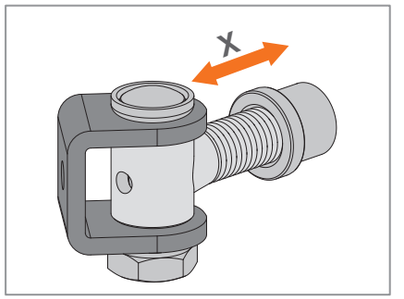
	kg	A	B	C	D	E
G90Z-X-M16-65	150 kg	M16	65	47	Ø 21	Ø 25,5
G90Z-X-M16-110	150 kg	M16	110	92	Ø 21	Ø 25,5
G90Z-X-M16-150	150 kg	M16	150	132	Ø 21	Ø 25,5
G90Z-X-M20-67	300 kg	M20	67	45	Ø 25	Ø 29,5
G90Z-X-M20-150	300 kg	M20	150	128	Ø 25	Ø 29,5